ESCADA C
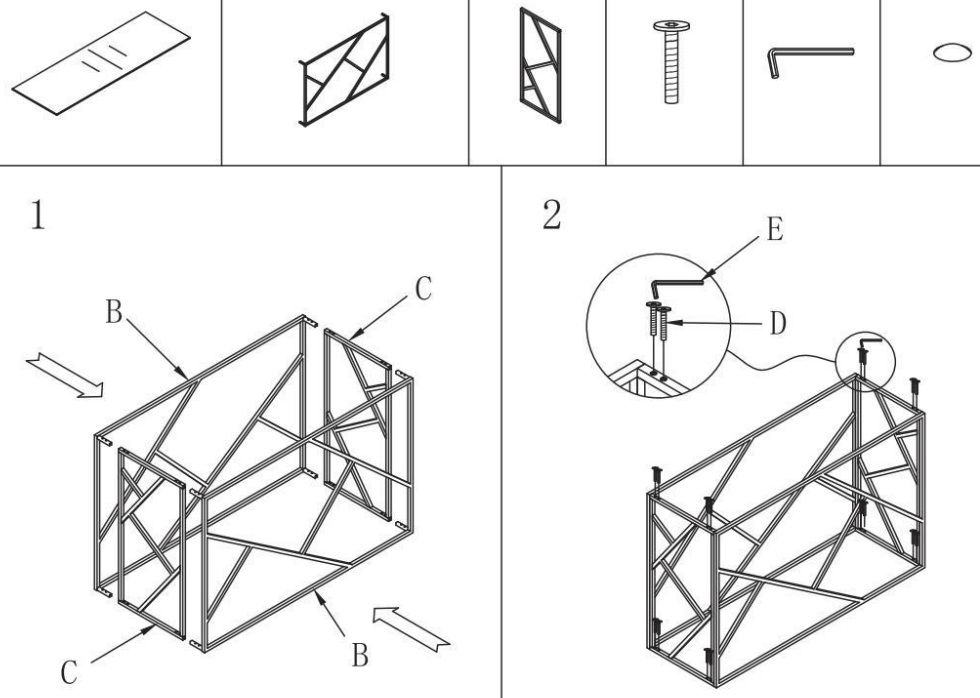
A-1	B-2	C-2	D-16	E-1	F-4